H	
2.0	
3.0	
3.5	
4.0	

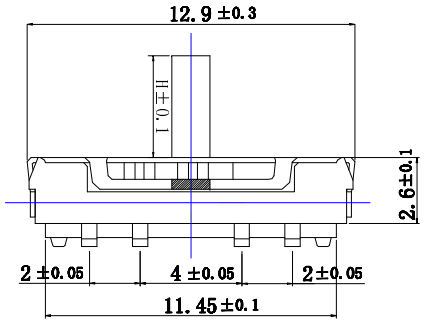

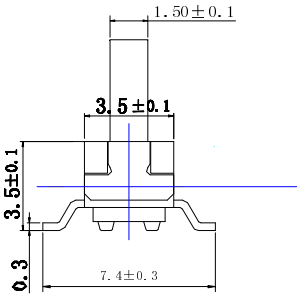

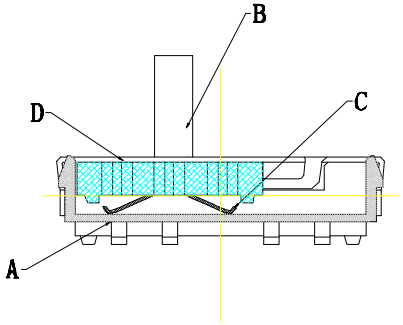

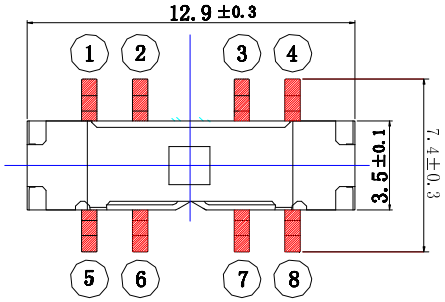

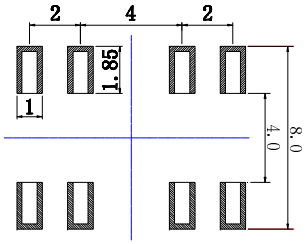

PCB参考图

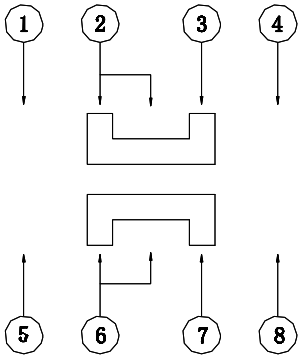

电器原理图

技术参数	
额定电负荷:	DC12V 0.1A
绝缘电阻:	≥100MΩ
耐压强度:	AC250V (50Hz) 1min
接触电阻:	≤100mΩ
操作力度:	250±100gf
寿命:	10000次
行程:	2.0±0.2mm

序号	名称	材 料	数量	备 注
D	盖子	不锈钢	1	镀银
C	接触片	复银磷青铜	2	镀银
B	按键	尼龙	1	黑色
A	底座	PPA 黄铜	1	黑色 镀银

標記	處數	更改文件號	簽字	日期

设计/Designed	审核/Checked	批准/Approved
张 鹏	戴加强	何春林

第一视角

一般公差	
>0.5-2	±0.1
>2-5	±0.2
>5以上	±0.3
角度	±1°

比例	规格型号/ Part No	
1:1		
单位	产品名称/ Product Name	八脚拨动立式贴片7.4
mm		

温州瀚精电子有限公司
WENZHOU HANJING ELECTRONIC CO.,LTD.